平成２５年度　第６６回全日本バレーボール高等学校選手権大会
静岡県予選大会男子結果

平成25年11月3日(日)・9日(土)・10日(日)・17日(日)

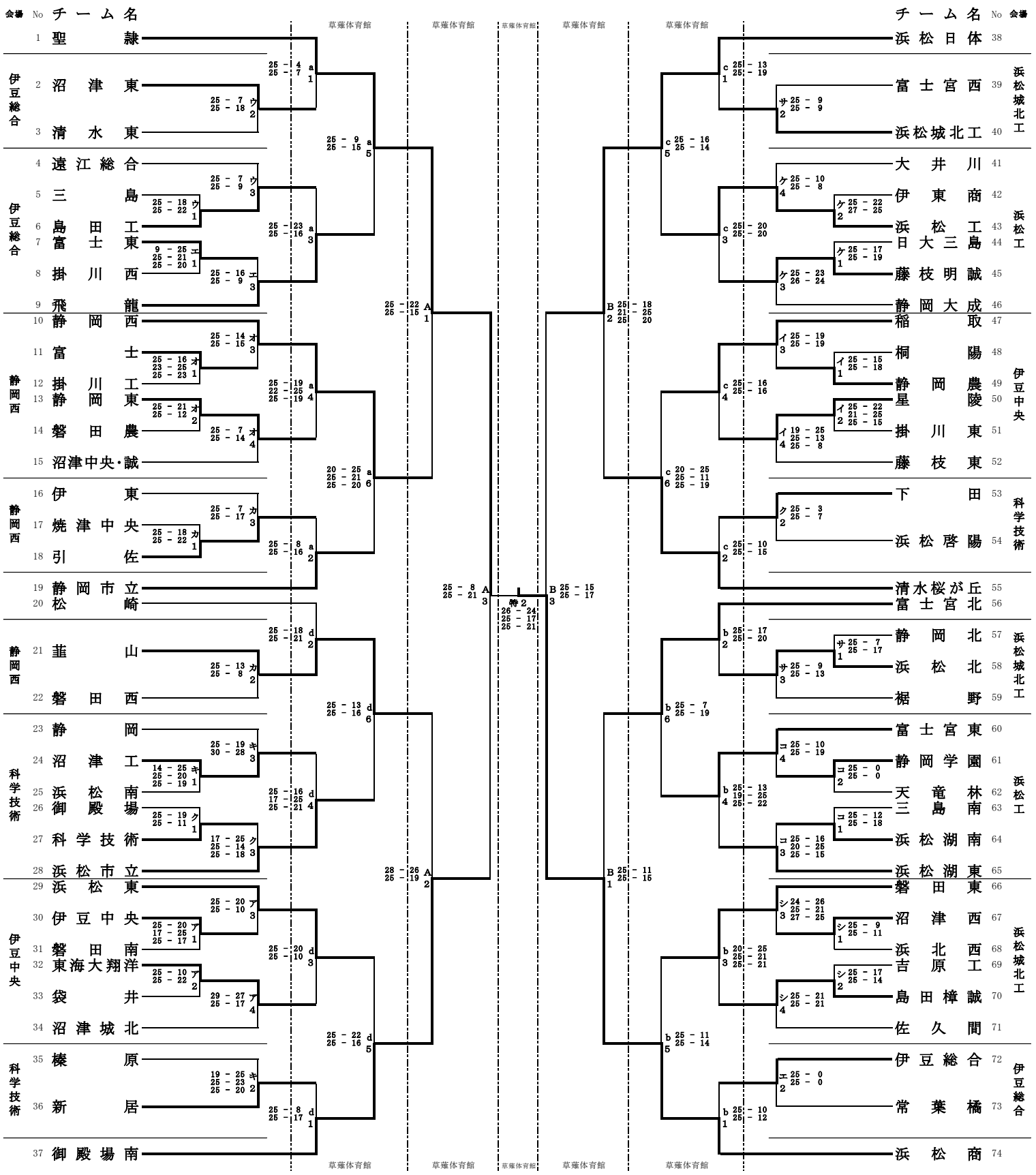

会場；１日目：伊豆中央高校(ア・イ)，伊豆総合高校(ウ・エ)，静岡西高校(オ・カ)，科学技術高校(キ・ク)，浜松工業高校(ケ・コ)，浜松城北工業高校(サ・シ)
２日目：草薙総合運動場体育館(ａ・ｂ・ｃ・ｄ)　３日目：草薙総合運動場体育館(Ａ・Ｂ)　４日目：草薙総合運動場体育館