平成２６年度　第６７回全日本バレーボール高等学校選手権大会
静岡県予選大会男子結果

平成26年11月2日（日）・8日（土）・9日（日）・16日（日）

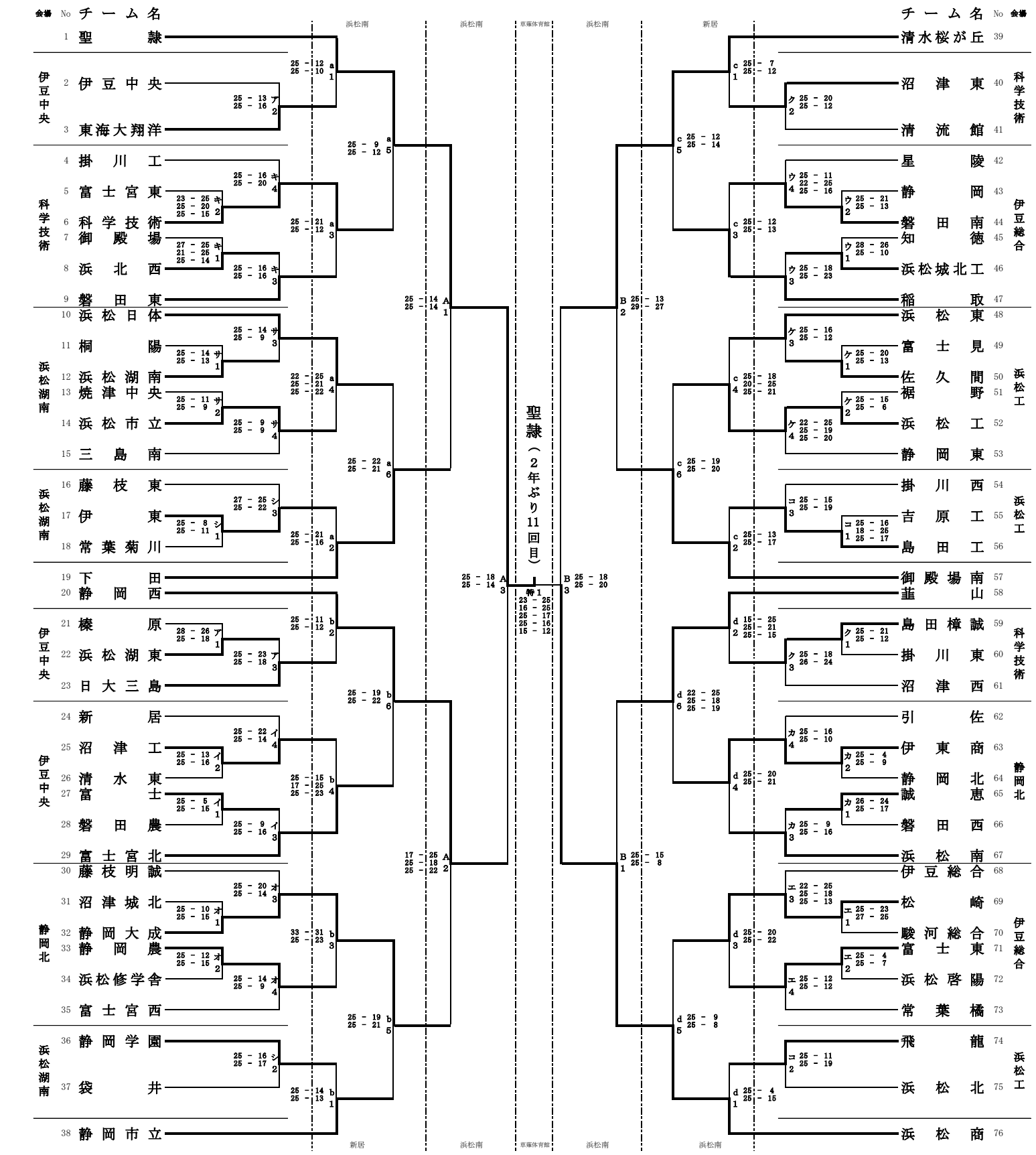

会場；１日目：伊豆中央高校（ア・イ），伊豆総合高校（ウ・エ），静岡北高校（オ・カ），科学技術高校（キ・ク），浜松工業高校（ケ・コ），浜松湖南高校（サ・シ）
２日目：浜松南高校（ａ・ｄ），新居高校（ｂ・ｃ）　３日目：浜松南高校（Ａ・Ｂ）　４日目：草薙総合運動場体育館