平成２６年度　第６７回全日本バレーボール高等学校選手権大会
静岡県予選大会女子結果

平成26年11月2日（日）・8日（土）・9日（日）・16日（日）

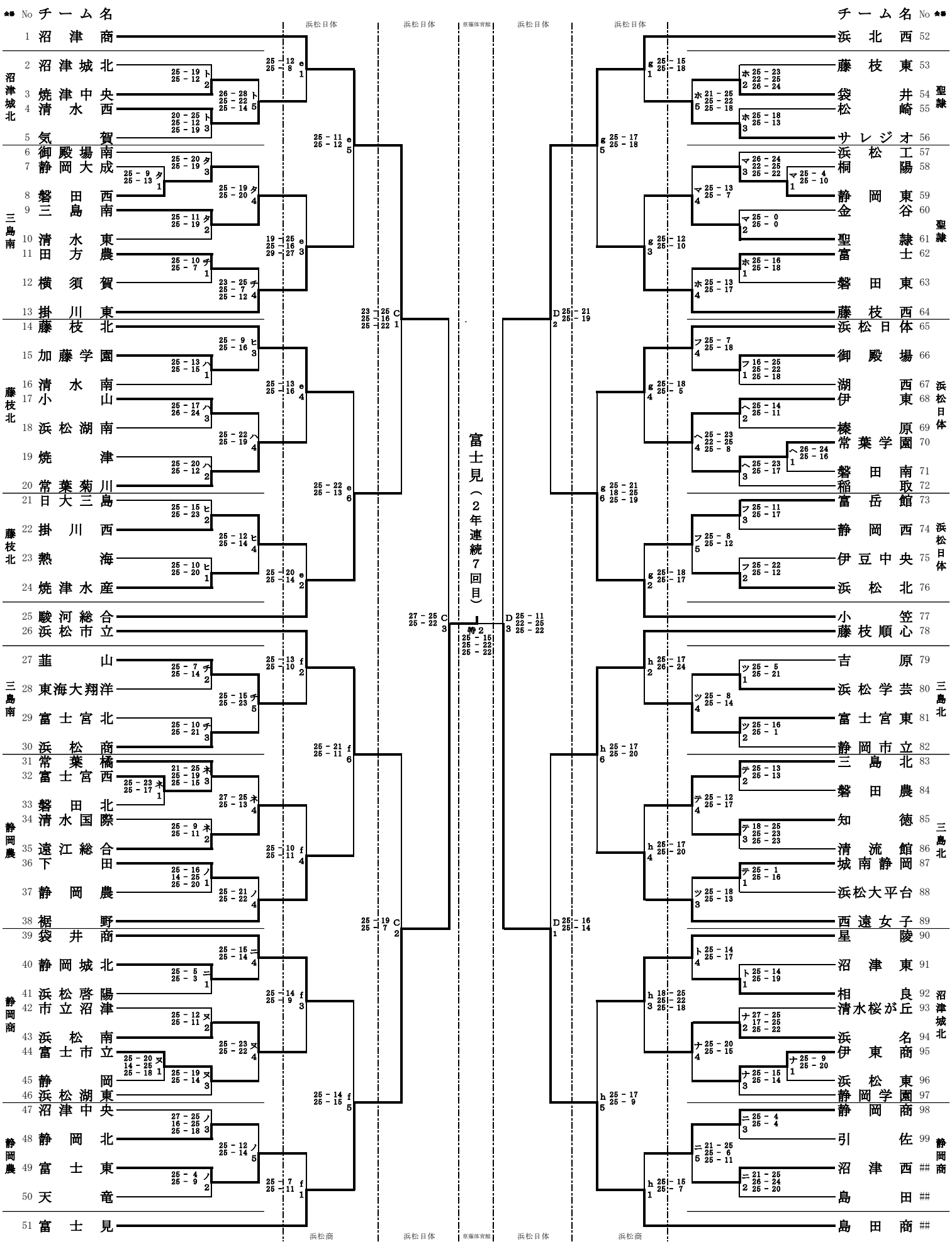

会場；１日目：三島南高校(タ・チ),三島北高校(ツ・テ),沼津城北高校(ト・ナ),静岡商業高校(ニ・ヌ),静岡農業高校(ネ・ノ),藤枝北高校(ハ・ヒ),浜松日体高校(フ・ヘ),聖隷高校(ホ・マ)
２日目：浜松日体高校(ｅ・ｇ), 浜松商業高校(ｆ・ｈ)　３日目：浜松日体高校(Ｃ・Ｄ)　４日目：草薙総合運動場体育館