# 平成２７年度　第６８回全日本バレーボール高等学校選手権大会
## 静岡県予選大会男子結果

平成27年11月1日(日)・7日(土)・8日(日)・14日(土)

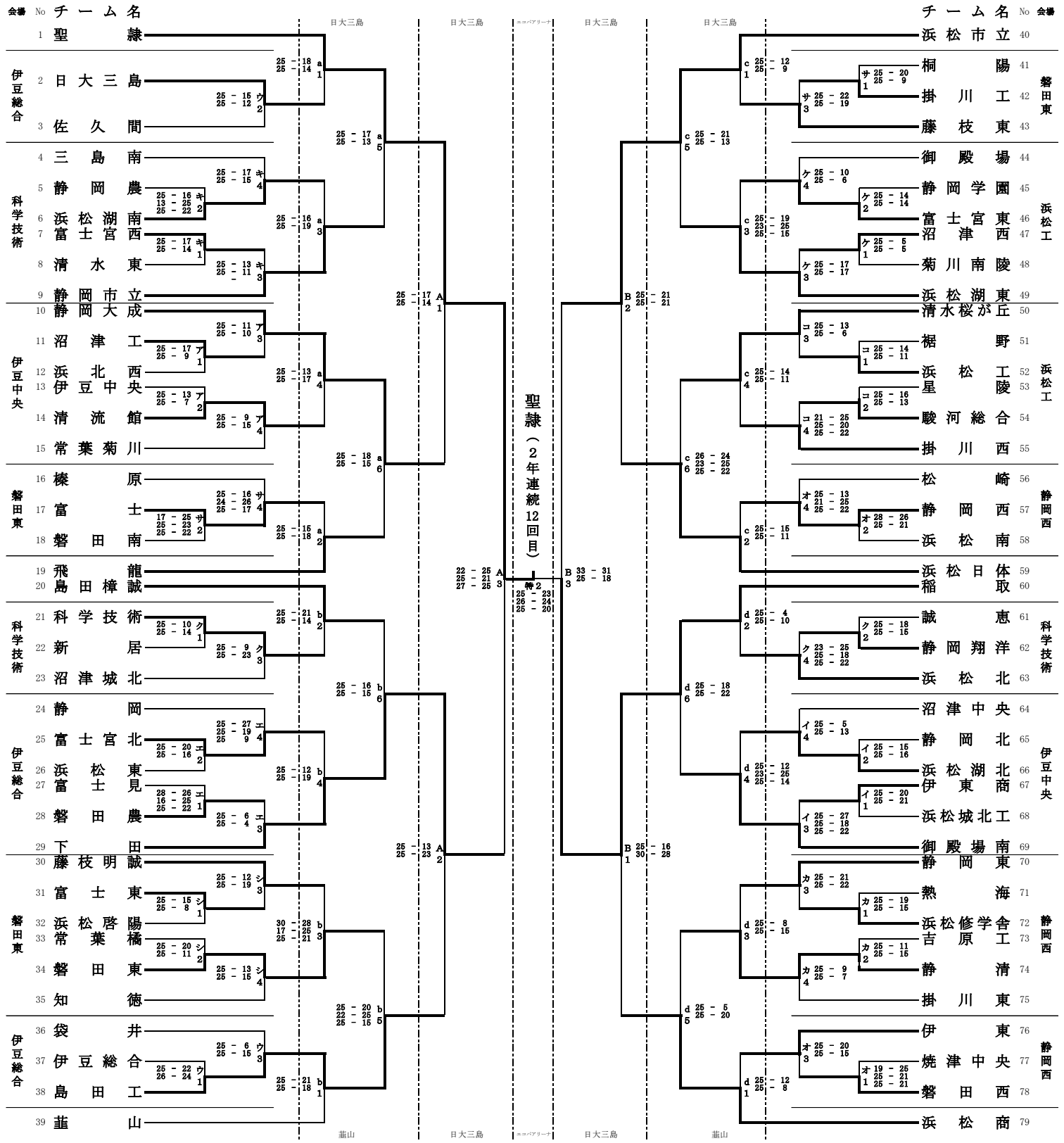


会場；１日目：伊豆中央高校(ア・イ)，伊豆総合高校(ウ・エ)，静岡西高校(オ・カ)，科学技術高校(キ・ク)，浜松工業高校(ケ・コ)，磐田東高校(サ・シ)
２日目：日大三島高校(a・b)，韮山高校(c・d)　３日目：日大三島高校(A・B)　４日目：小笠山運動公園体育館「エコパアリーナ」