令和４年度　第７５回全日本バレーボール高等学校選手権大会
静岡県予選大会女子組合せ

令和４年10月29日(土)・11月５日(土)・６日(日)・13日(

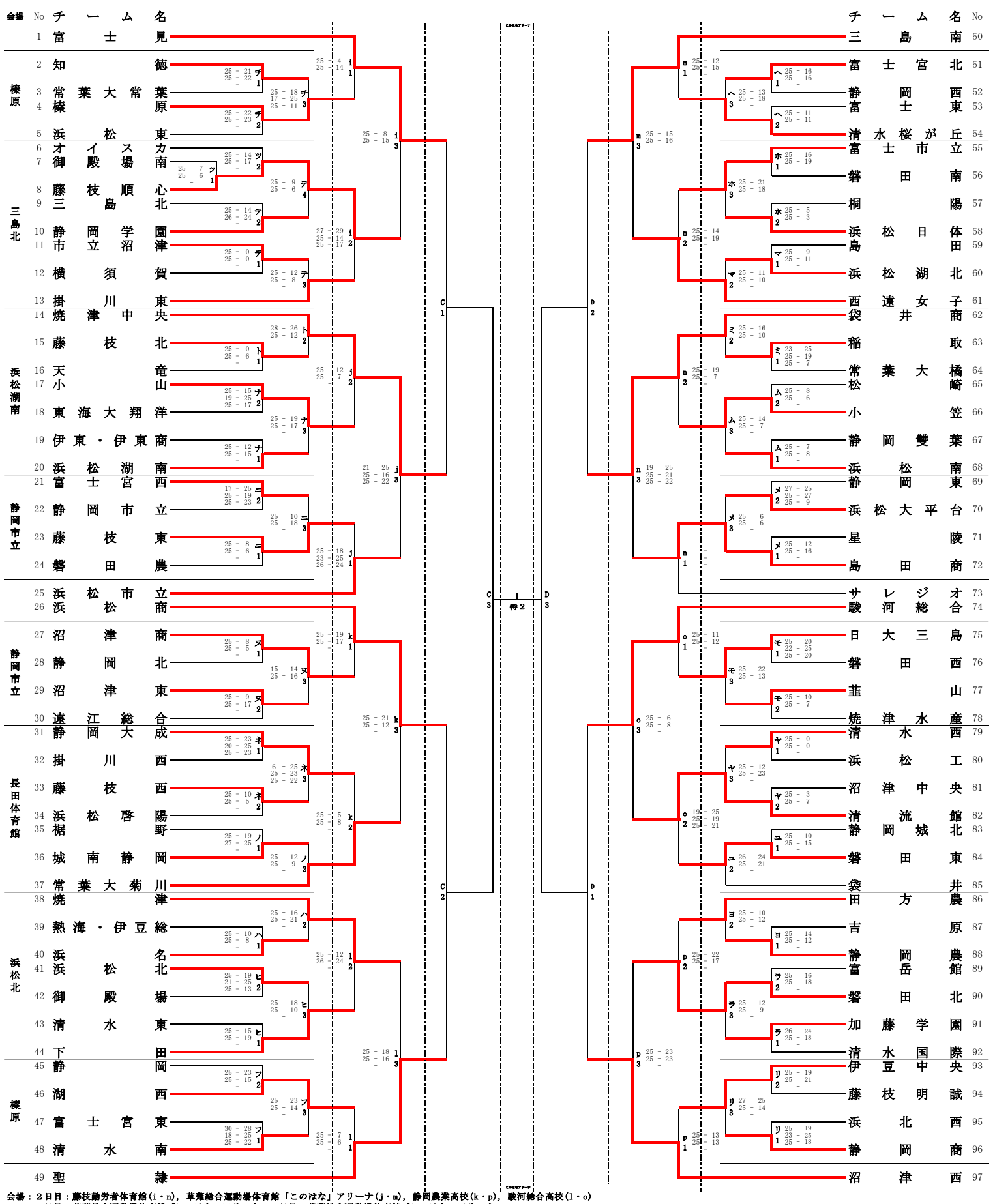

会場：２日目：藤枝勤労者体育館(i・n)，草薙総合運動場体育館「このはな」アリーナ(j・m)，静岡農業高校(k・p)，駿河総合高校(l・o)
３日目：草薙総合運動場体育館「このはな」アリーナ、４日目：草薙総合運動場体育館「このはな」アリーナ

令和４年度　第７５回全日本バレーボール高等学校選手権大会
静岡県予選大会男子組合せ

令和４年10月29日(土)・11月５日(土)・６日(日)・13日(日)

会場	No	チーム名
	1	聖隷
日大三島	2	東海大翔洋
	3	稲取
日大三島	4	沼津東
	5	浜松湖東
	6	静岡農
	7	浜松南
	8	沼津工
	9	静岡東
袋井	10	伊東・伊東商
	11	沼津城北
	12	袋井
	13	焼津中央
	14	富士宮西
	15	清水東
袋井	16	藤枝明誠
	17	飛龍
	18	磐田南
	19	浜松修学舎
	20	島田樟誠
清流館	21	伊豆中央
	22	清流館
	23	浜松城北工
清流館	24	富士東
	25	藤枝東
	26	浜松北
	27	御殿場
	28	掛川東
	29	磐田東
御殿場南	30	御殿場南
	31	富士
	32	浜松市立
	33	裾野
	34	島田工
	35	浜松啓陽
御殿場南	36	浜松商
	37	星陵
	38	伊豆総合

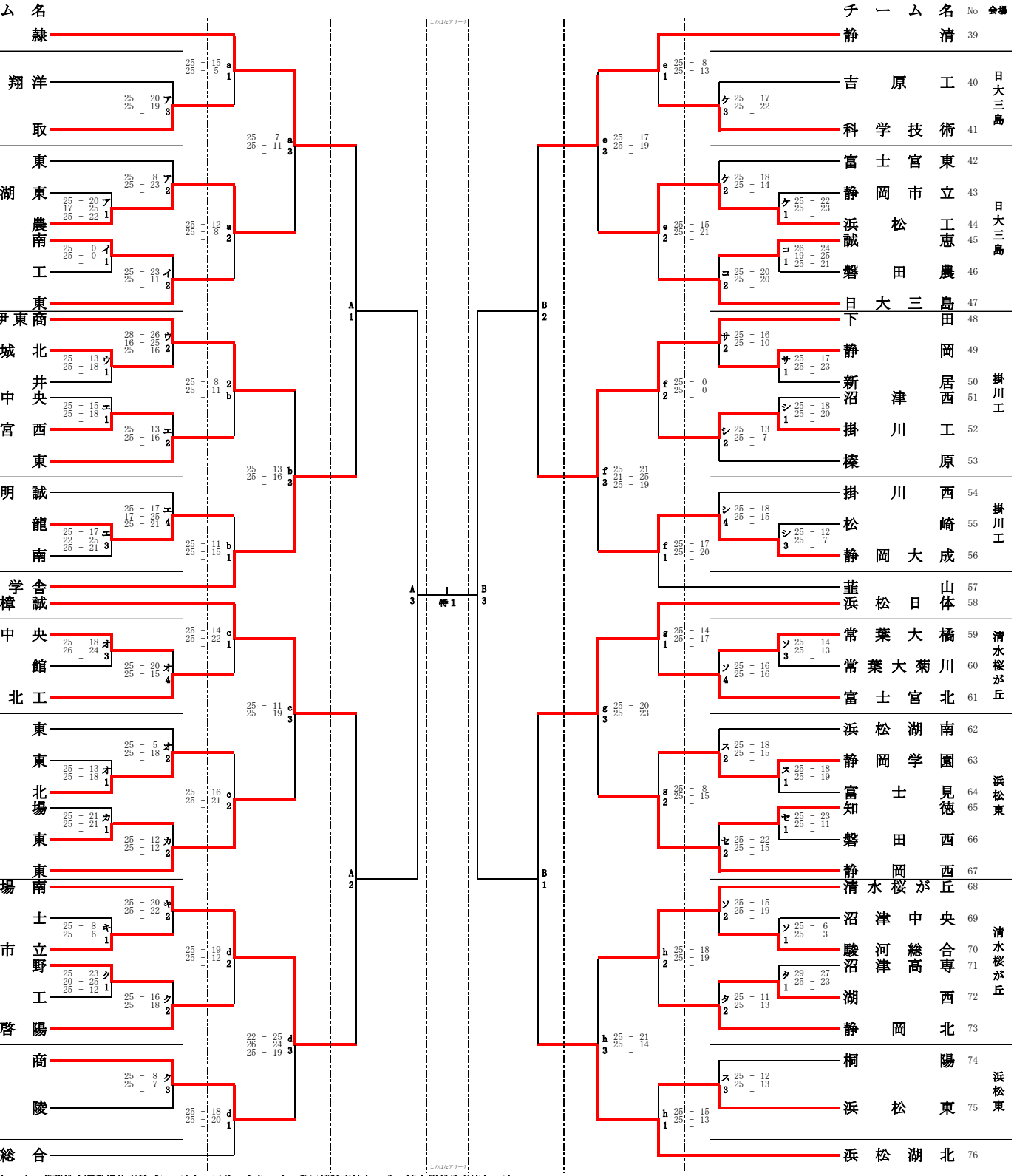

チーム名	No	会場
静清	39	
吉原工	40	日大三島
科学技術	41	
富士宮東	42	日大三島
静岡市立	43	
浜松工	44	
誠恵	45	
磐田農	46	
日大三島	47	
下田	48	掛川工
静岡	49	
新居	50	
沼津西	51	
掛川工	52	
榛原	53	
掛川西	54	掛川工
松崎	55	
静岡大成	56	
韮山	57	
浜松日体	58	
常葉大橘	59	清水桜が丘
常葉大菊川	60	
富士宮北	61	
浜松湖南	62	浜松東
静岡学園	63	
富士見	64	
知徳	65	
磐田西	66	
静岡西	67	
清水桜が丘	68	清水桜が丘
沼津中央	69	
駿河総合	70	
沼津高専	71	
湖西	72	
静岡北	73	
桐陽	74	浜松東
浜松東	75	
浜松湖北	76	

会場：２日目：榛原高校(a・f)，草薙総合運動場体育館「このはな」アリーナ(b・e)，島田樟誠高校(c・d)，清水桜が丘高校(g・h)
３・４日目：草薙総合運動場体育館「このはな」アリーナ