令和４年度　第７５回全日本バレーボール高等学校選手権大会
静岡県予選大会男子組合せ

令和４年10月29日(土)・11月５日(土)・６日(日)・13日(日)

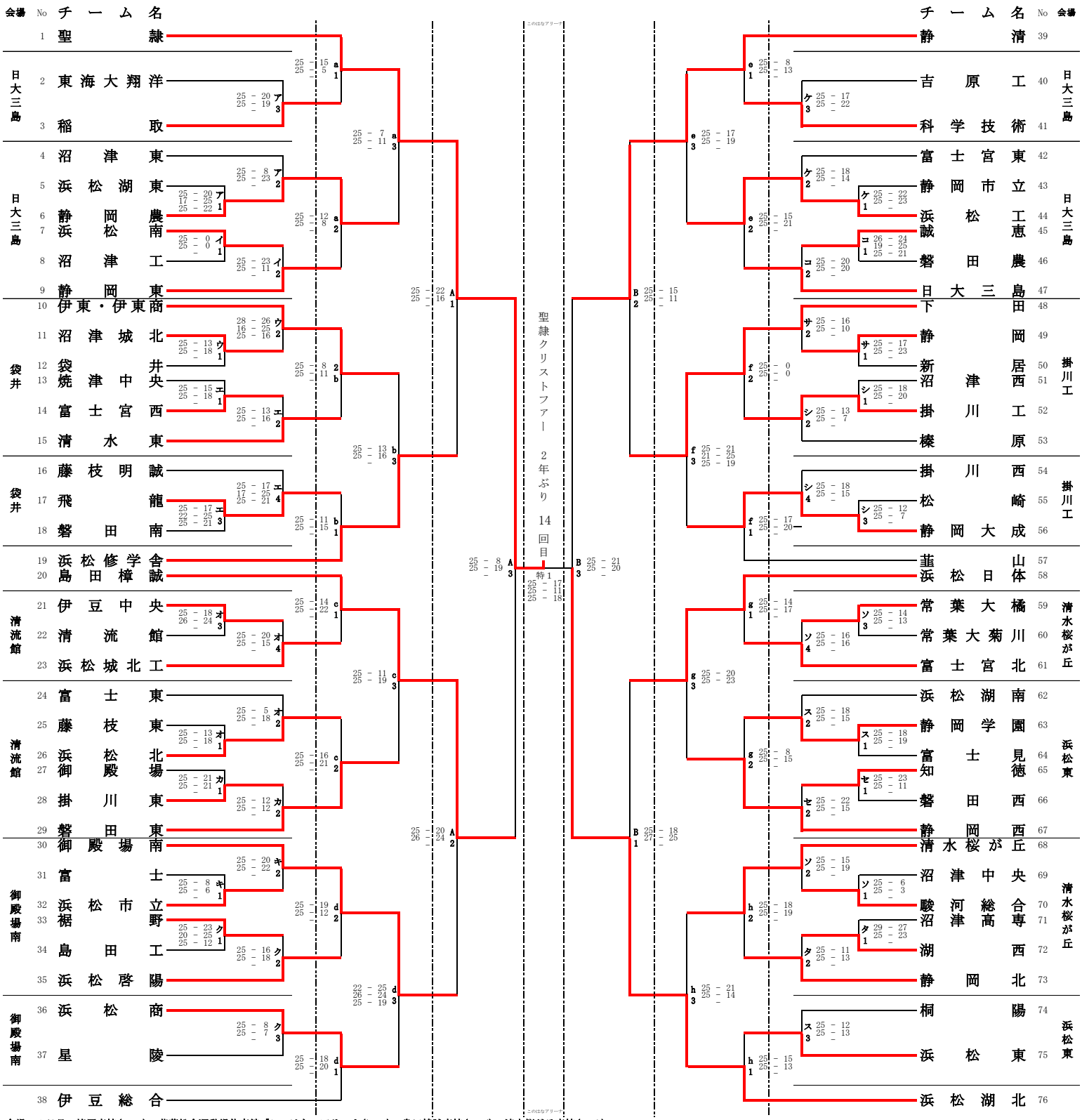

会場：２日目：榛原高校(a・f)，草薙総合運動場体育館「このはな」アリーナ(b・e)，島田樟誠高校(c・d)，清水桜が丘高校(g・h)
３・４日目：草薙総合運動場体育館「このはな」アリーナ

令和４年度　第７５回全日本バレーボール高等学校選手権大会
静岡県予選大会女子組合せ

令和４年10月29日(土)・11月５日(土)・６日(日)・13日(日)

会場	No	チーム名
	1	富士見
榛原	2	知徳
	3	常葉大常葉
	4	榛原
	5	浜松東
三島北	6	オイスカ
	7	御殿場南
	8	藤枝順心
	9	三島北
	10	静岡学園
	11	市立沼津
	12	横須賀
	13	掛川東
浜松湖南	14	焼津中央
	15	藤枝北
	16	天竜
	17	小山
	18	東海大翔洋
	19	伊東・伊東商
	20	浜松湖南
静岡市立	21	富士宮西
	22	静岡市立
	23	藤枝東
	24	磐田農
	25	浜松市立
	26	浜松商
静岡市立	27	沼津商
	28	静岡北
	29	沼津東
	30	遠江総合
長田体育館	31	静岡大成
	32	掛川西
	33	藤枝西
	34	浜松啓陽
	35	裾野
	36	城南静岡
	37	常葉大菊川
浜松北	38	焼津
	39	熱海・伊豆総
	40	浜名
	41	浜松北
	42	御殿場
	43	清水東
	44	下田
榛原	45	静岡
	46	湖西
	47	富士宮東
	48	清水南
	49	聖隷

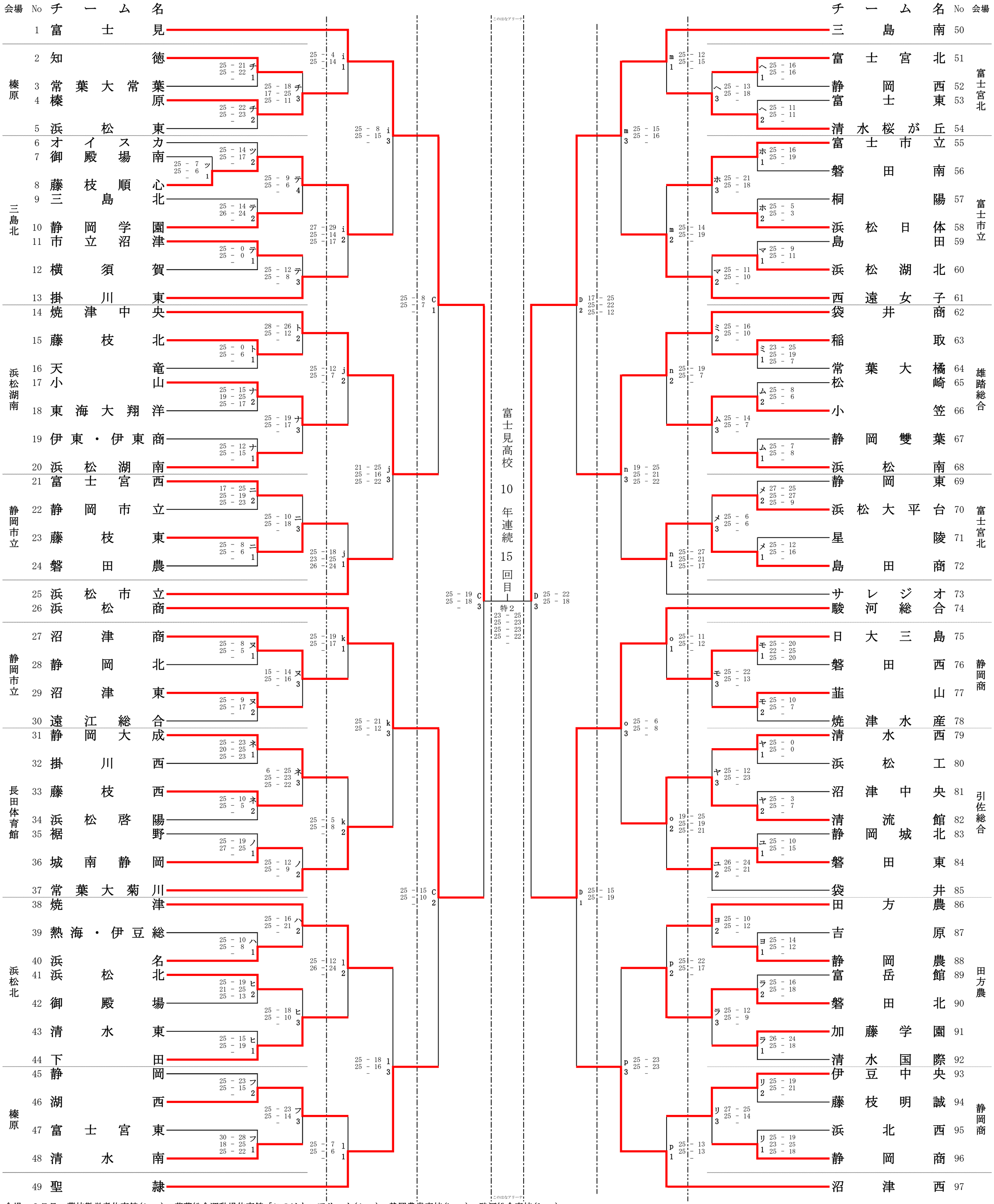

チーム名	No	会場
三島南	50	
富士宮北	51	富士宮北
静岡西	52	
富士東	53	
清水桜が丘	54	
富士市立	55	富士市立
磐田南	56	
桐陽	57	
浜松日体	58	
島田	59	
浜松湖北	60	
西遠女子	61	
袋井商	62	雄踏総合
稲取	63	
常葉大橘	64	
松崎	65	
小笠	66	
静岡雙葉	67	
浜松南	68	
静岡東	69	富士宮北
浜松大平台	70	
星陵	71	
島田商	72	
サレジオ	73	
駿河総合	74	
日大三島	75	静岡商
磐田西	76	
韮山	77	
焼津水産	78	
清水西	79	引佐総合
浜松工	80	
沼津中央	81	
清流館	82	
静岡城北	83	
磐田東	84	
袋井	85	
田方農	86	田方農
吉原	87	
静岡農	88	
富岳館	89	
磐田北	90	
加藤学園	91	
清水国際	92	
伊豆中央	93	静岡商
藤枝明誠	94	
浜北西	95	
静岡商	96	
沼津西	97	

会場：２日目：藤枝勤労者体育館(i・n)，草薙総合運動場体育館「このはな」アリーナ(j・m)，静岡農業高校(k・p)，駿河総合高校(l・o)
３日目：草薙総合運動場体育館「このはな」アリーナ、４日目：草薙総合運動場体育館「このはな」アリーナ