平成26年度　静岡県高等学校新人体育大会バレーボール競技
兼　第33回　静岡県高等学校バレーボール選手権大会東部予選大会

開催日　平成27年1月17日，18日
会　場　三島南高校、沼津城北高校、富士宮東高校

1月17日　　1月18日 三島南高校会場　　1月17日

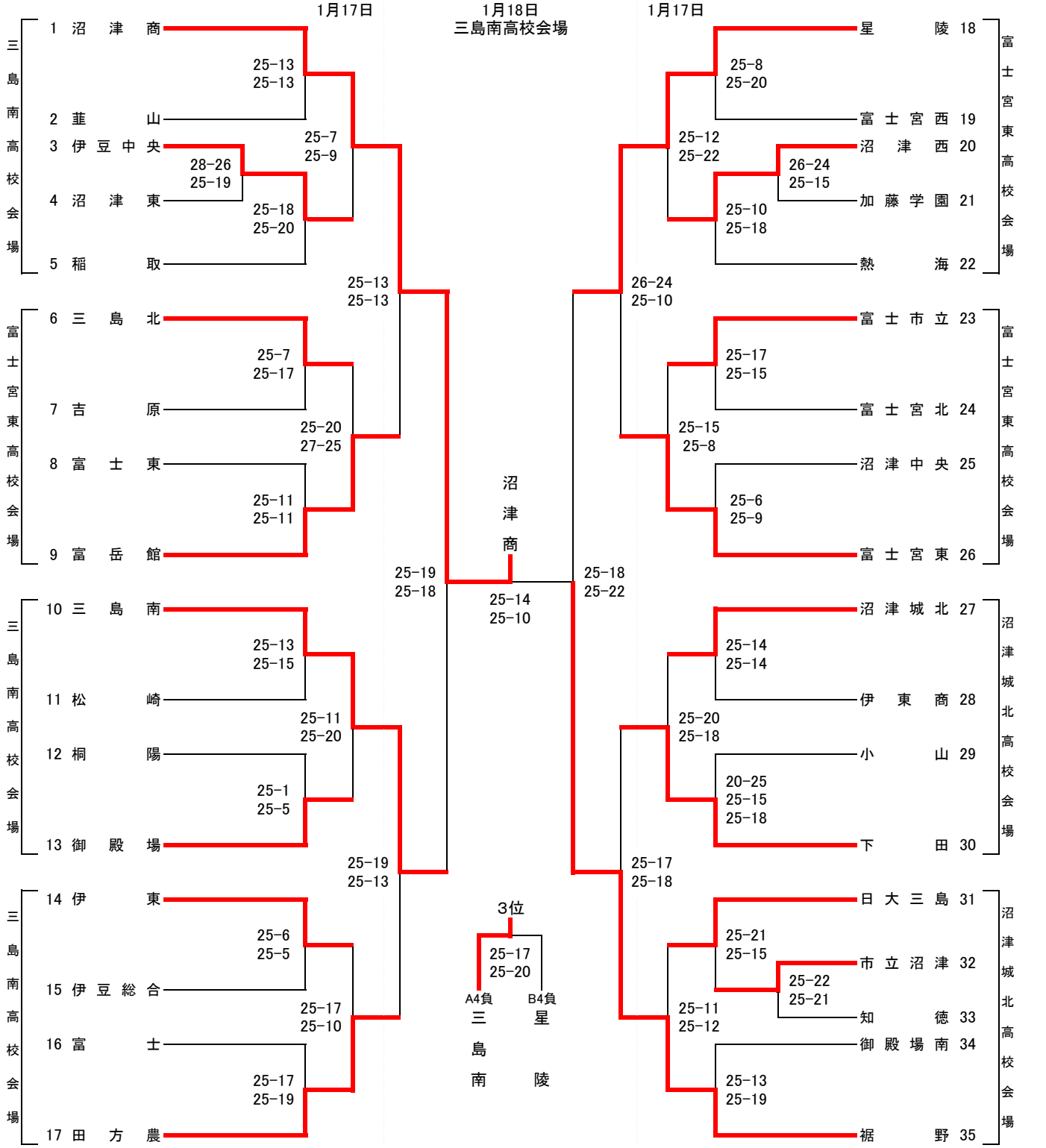

1位	沼津商
2位	裾野
3位	三島南
4位	星陵
5位	田方農
6位	下田
7位	富士宮東
8位	富岳館
9位	三島北
10位	沼津城北

1位～10位は1月31日、2月1日（中部地区）、2月8日（草薙体育館）で行われる県大会に出場します。