平成28年度　第60回　静岡県東部高等学校秋季バレーボール選手権大会

開催日　平成28年9月10日，11日
会　場　富士見高校、三島南高校、田方農業高校、市立沼津高校

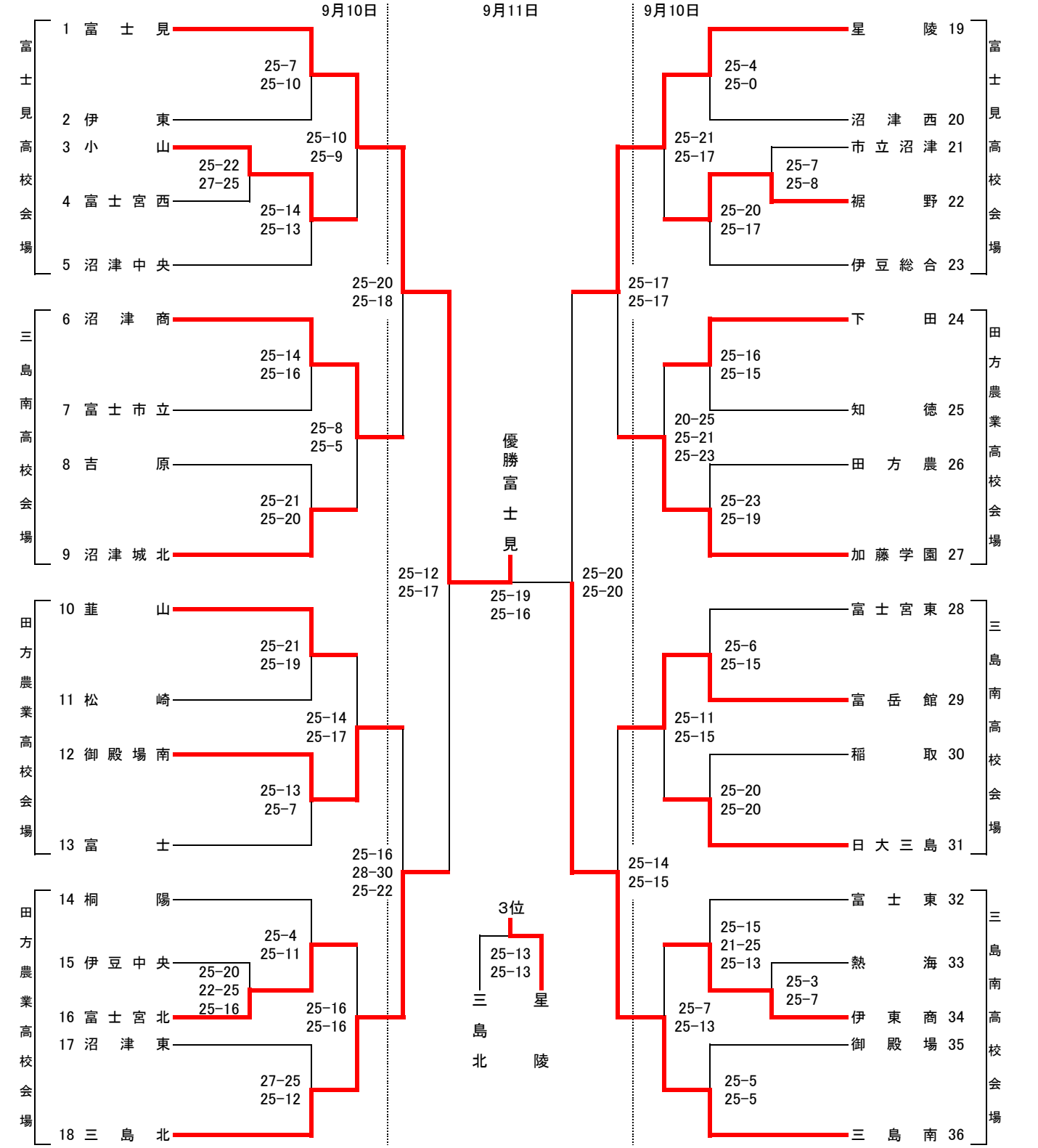

女子結果	
1位	富士見
2位	三島南
3位	星陵
4位	三島北
5位	沼津商
6位	富岳館
7位	御殿場南
8位	加藤学園
9位	裾野
10位	富士宮北
11位	伊東商
12位	小山