# 令和3年度　静岡県高等学校総合体育大会バレーボール競技東部地区予選大会

## 男子の部

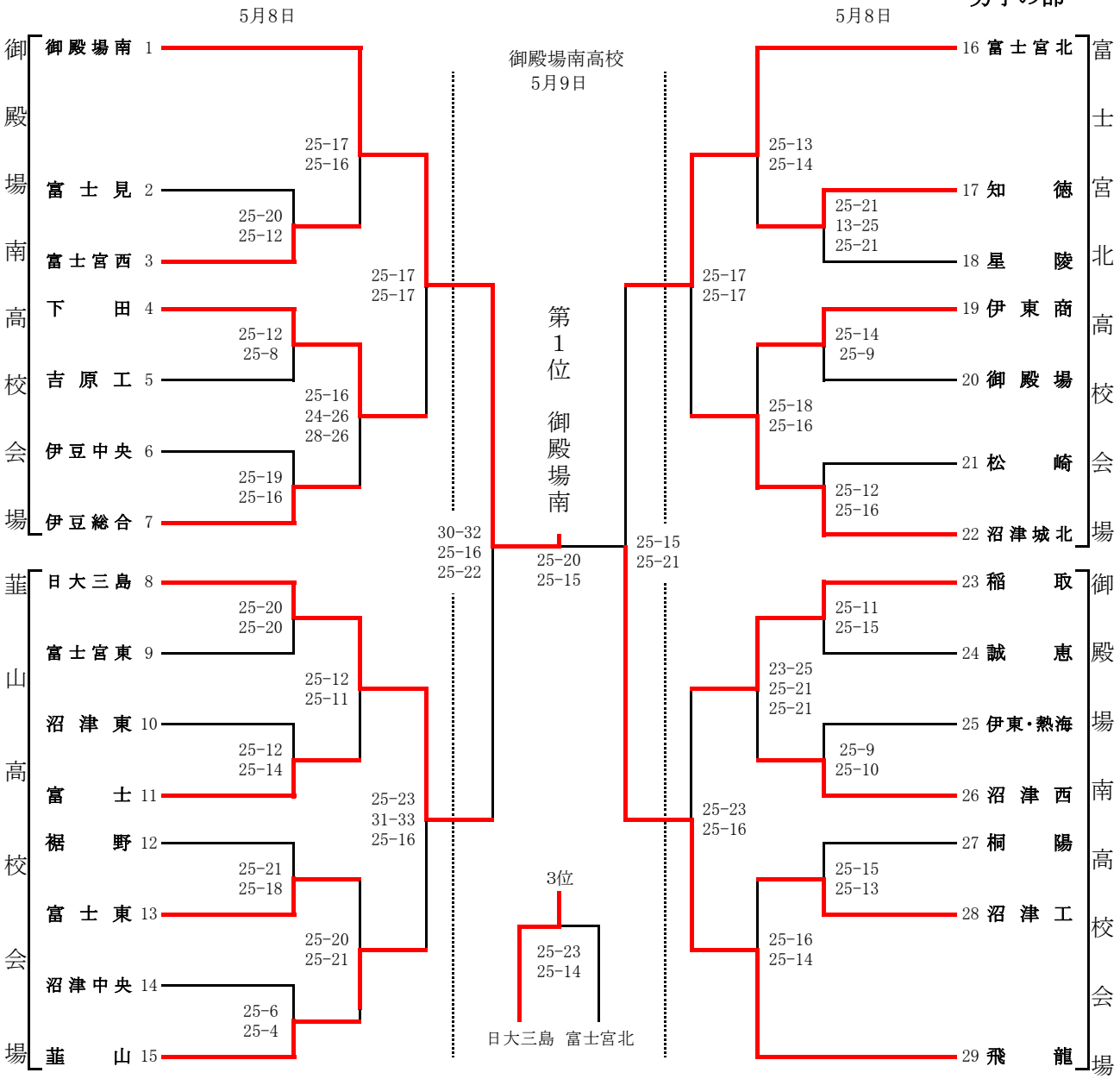


## 男子結果

1位（御殿場南）
2位（飛龍）
3位（日大三島）
4位（富士宮北）
5位（韮山）
6位（稲取）
7位（下田）
8位（沼津城北）
9位（伊豆総合）
10位（沼津西）
11位（富士東）
12位（伊東商）
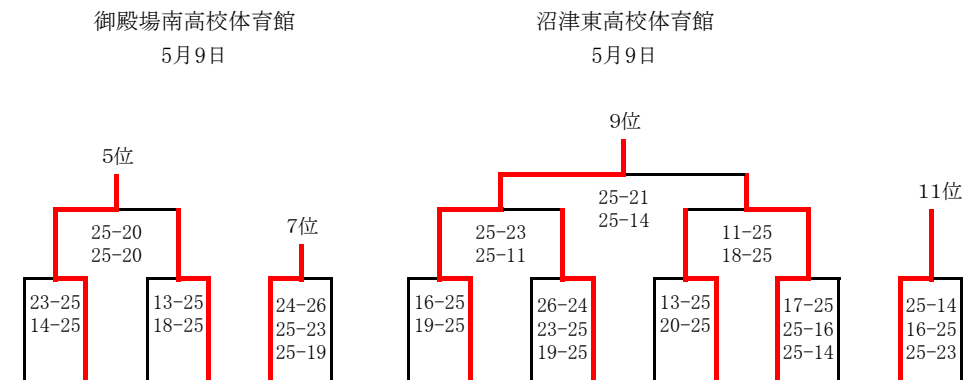
上位の10チームが5月22日23日、5月29日に行われる県大会（西部地区会場・このはなアリーナ）に出場する。