平成27年度 全国高等学校総合体育大会バレーボール競技
静岡県中部地区予選大会(男子結果)

日付　5月9日(土)・10日(日)

会場　県立武道館・島田工業

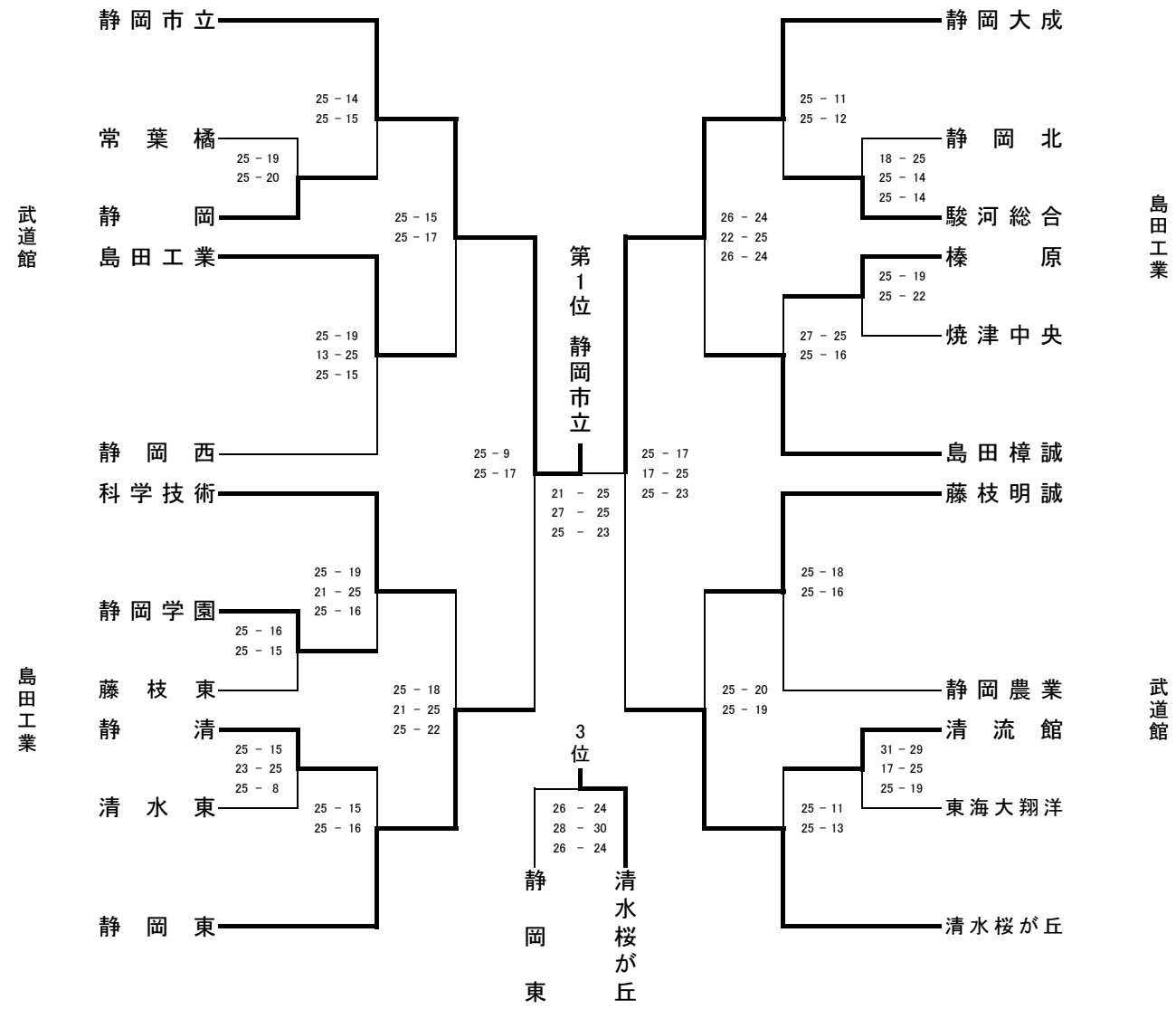

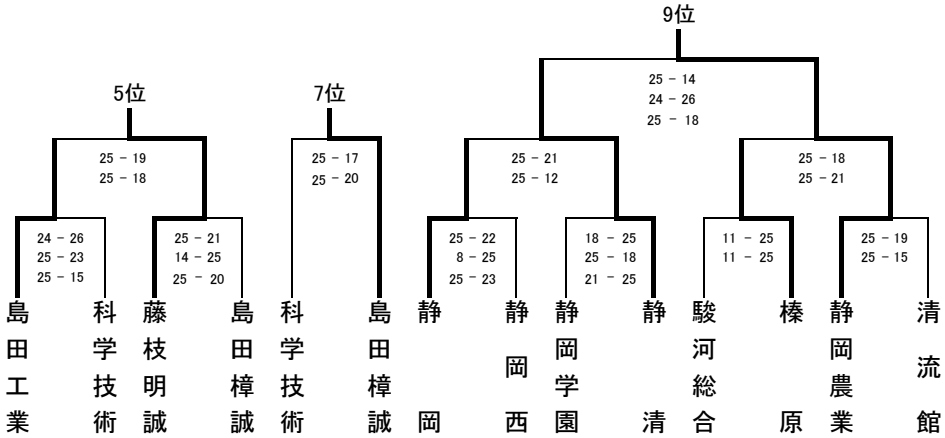

中部地区順位

第1位	静岡市立
第2位	静岡大成
第3位	清水桜が丘
第4位	静岡東
第5位	藤枝明誠
第6位	島田工業
第7位	島田樟誠
第8位	科学技術
第9位	静岡農業
第10位	静清