令和3年度

静岡県高等学校新人体育大会バレーボール競技西部地区予選大会
兼　第40回静岡県高等学校バレーボール選手権大会西部地区予選大会

（女子の部）

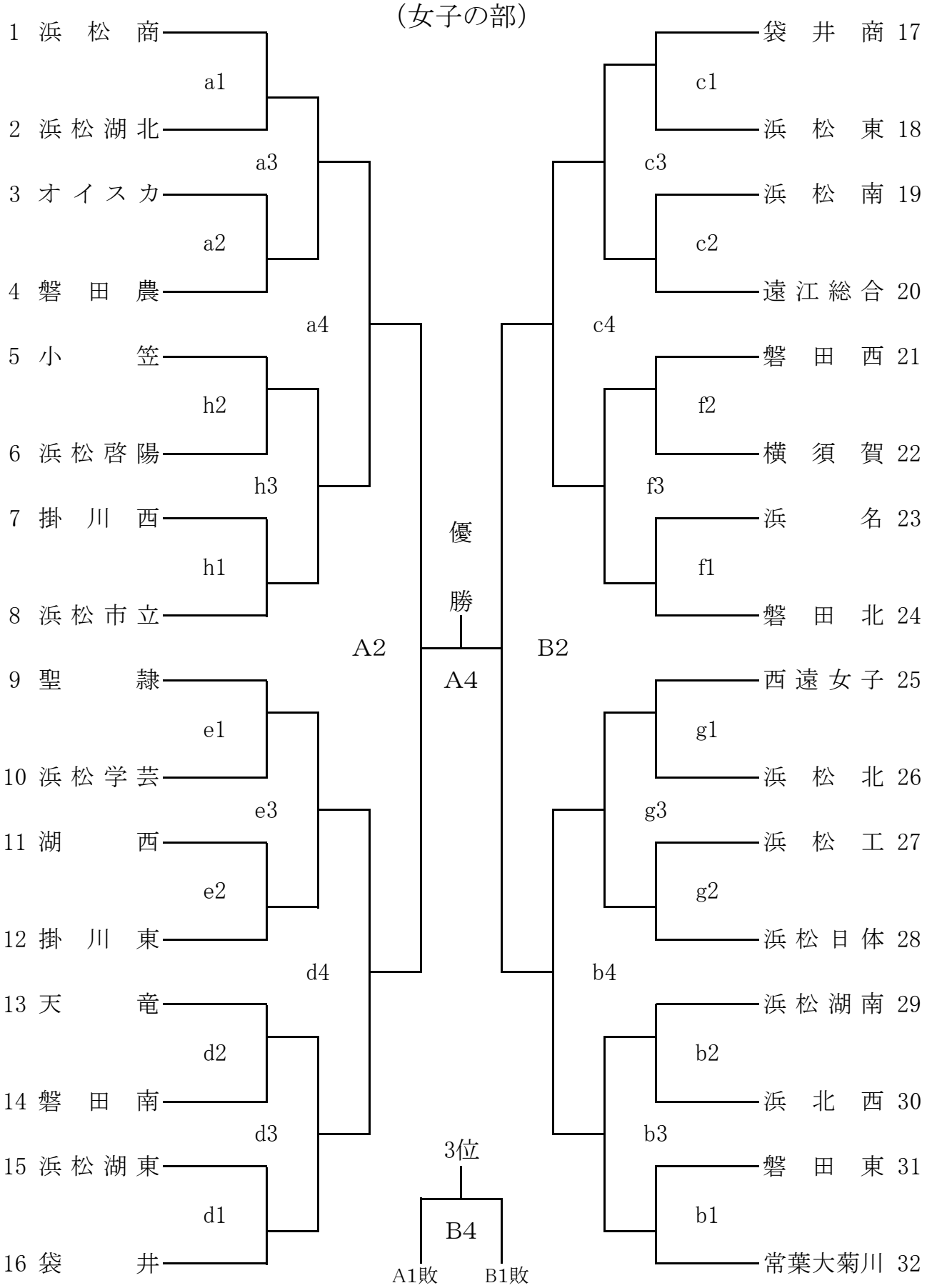

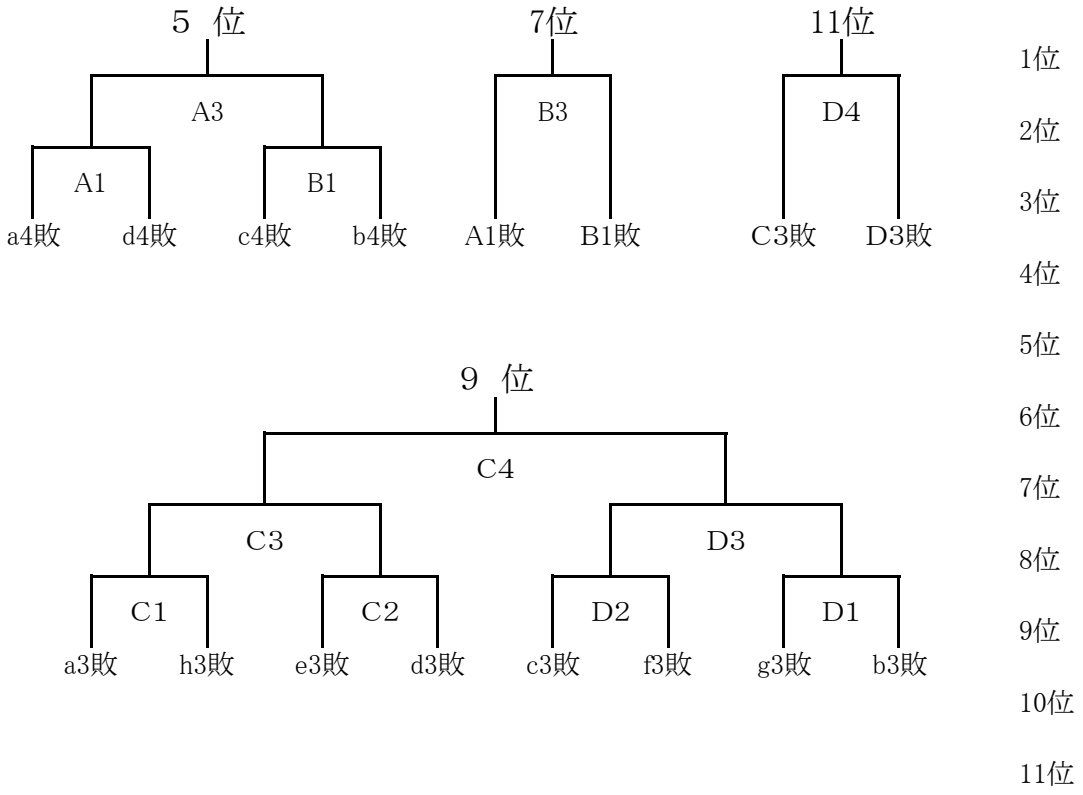

	1月15日（土）				3月16日（日）	
会場	遠江総合	浜北西	天竜	浜松市立	遠江総合	浜北西
コート	c　f	b　g	d　e	a　h	A　B	C　D
チーム	17～24	25～32	9～16	1～8		
総務	外山	北野	長谷川	蔵原		
競技	上田	山本	宮野・高林	西尾・石上		
審判	市川	新井・松井	佐久間	杉本		
会場	市川	猿田	髙橋	清水		

【日程】

1月15日（土）

8:00～	駐車場開場	（8:00以降でお願いします
8:30～9:10	第1試合練習	8:20代表者会議
9:15～	試合開始	9:00補助役員集合

第1試合終了後、第2試合練習開始（40分間）
練習後、第2試合開始

・詳細は、顧問に連絡いたします。ご確認ください。